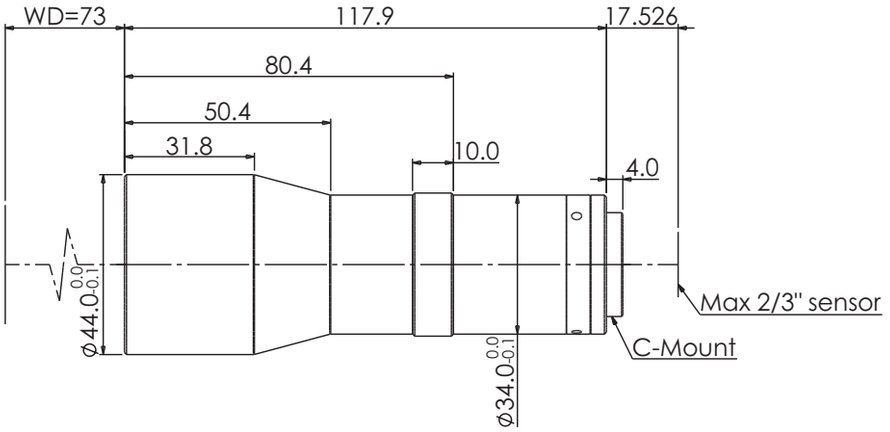3 OPT-TS0438-73