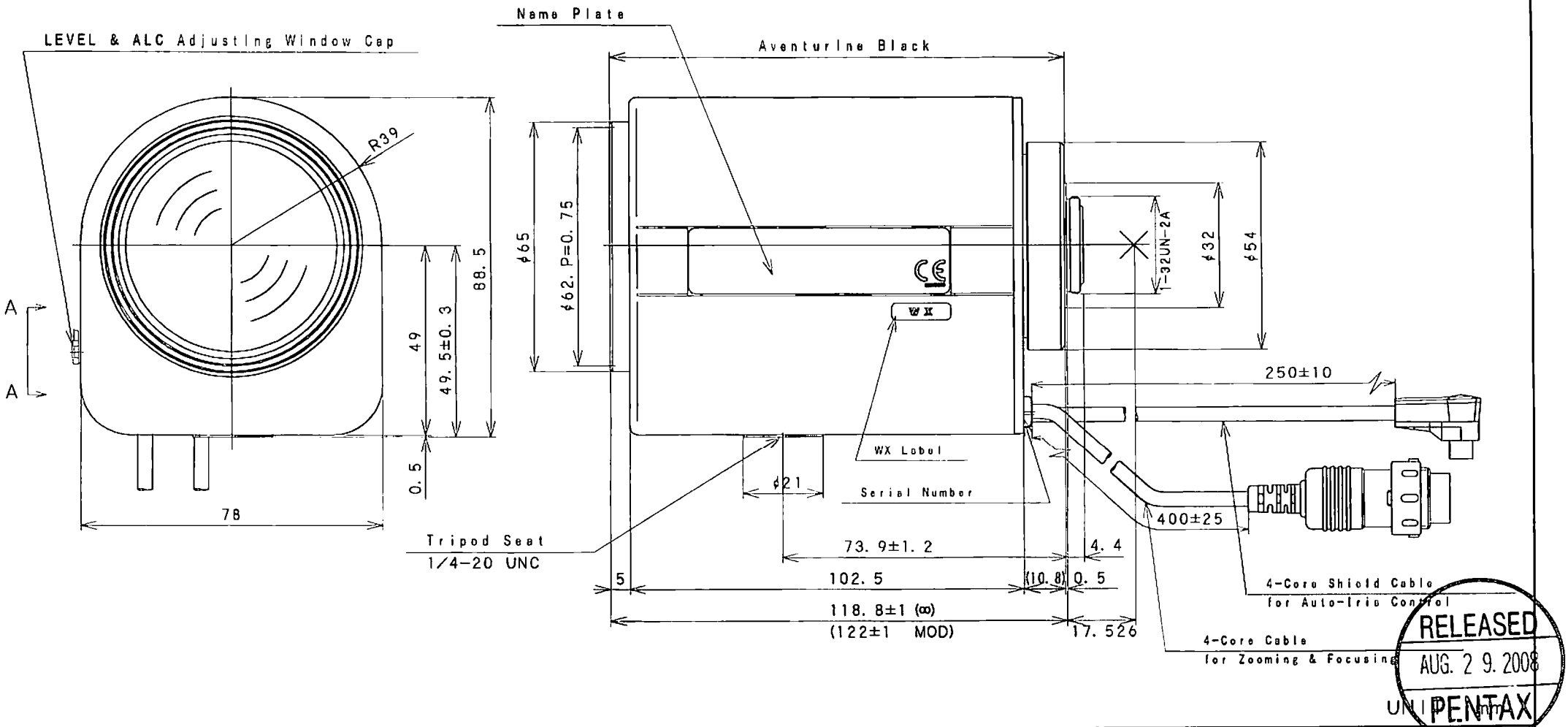

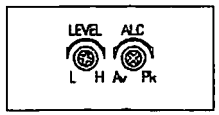

A − A
(When Cap is off)

3				尺度 N.T.S.	個数
2					
1				名称	
	訂正記事	年月日	担当	H16ZME-5 External View	
承認 鈴木	設計 遠藤	製図 遠藤	検図 新井	完図 AUG. 19. '08 年月日	図面番号 3160726-X501-WX-B33
PENTAX					