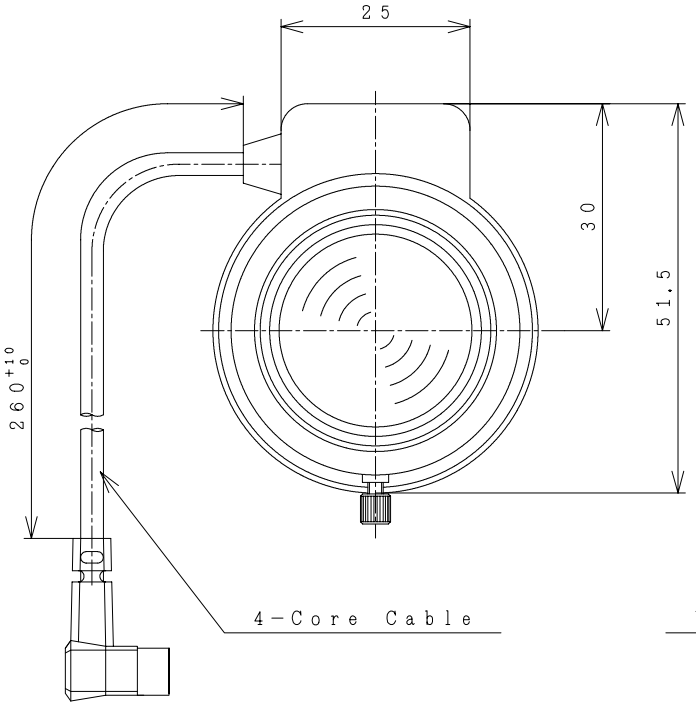

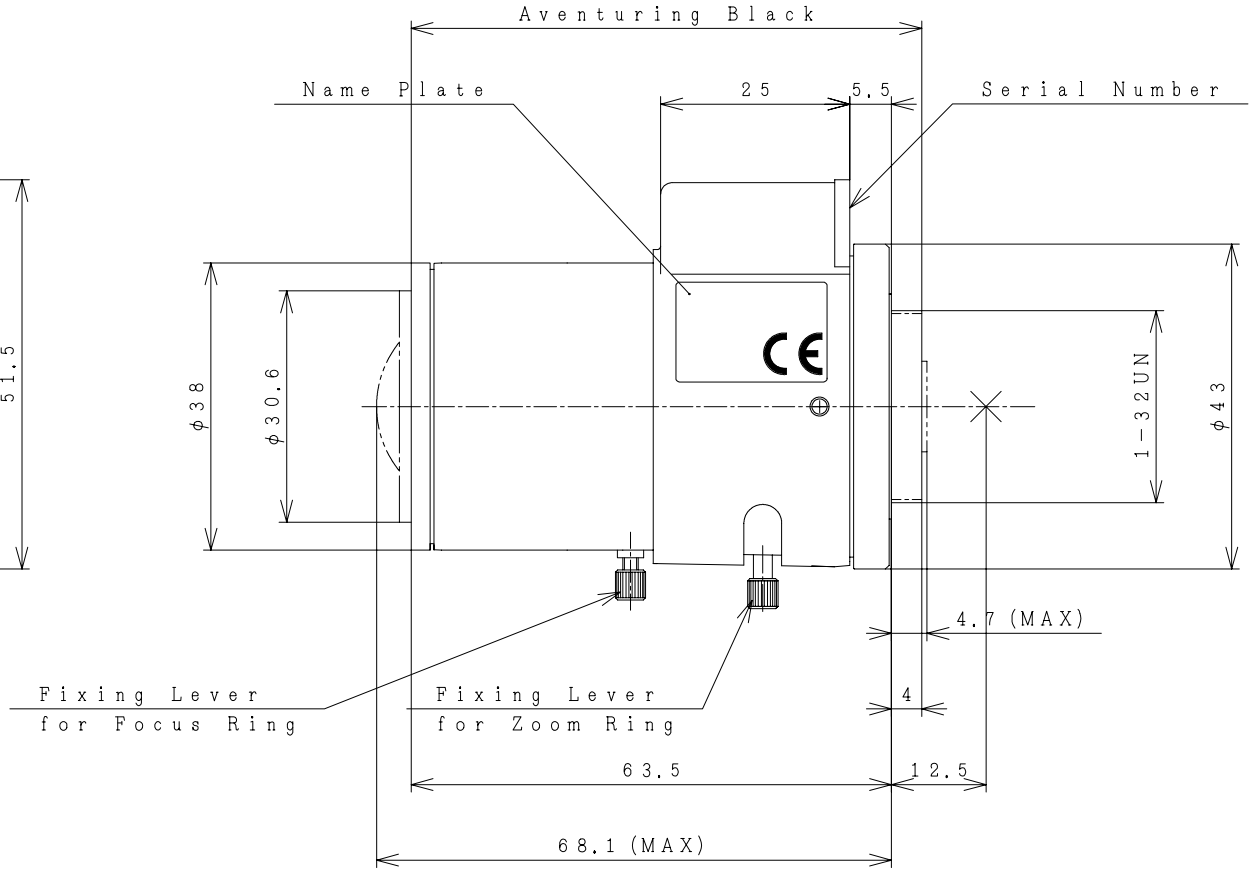

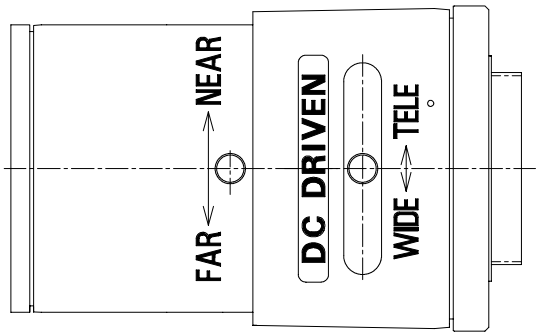

SPEC. INFO	70223-S001-00DG-B33
	MAR. 18. '04

PENTAX Precision Co., Ltd.