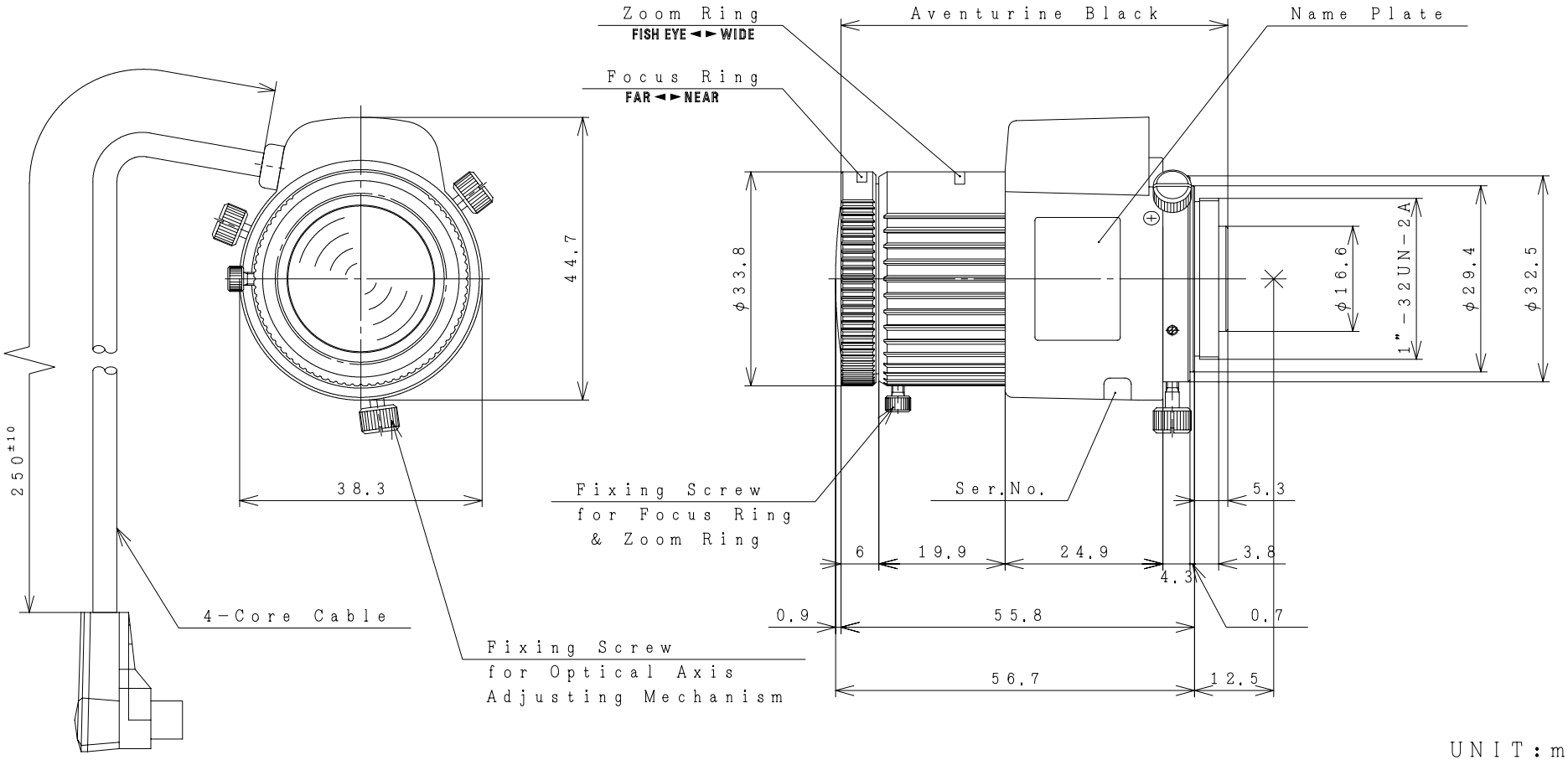

UNIT：mm

3					
2					
1					
	訂 正 記 事			年月日	担当
承認	設計	製図	検図	完図 SEP 30,'98 年 月 日	
旭 精 密 株 式 会 社					

尺度 1/1	個数	
名 称 TS2V114E 1.6 to 3.4mm F/1.4 External View		
図面番号 70100-X003-00HK-B33		